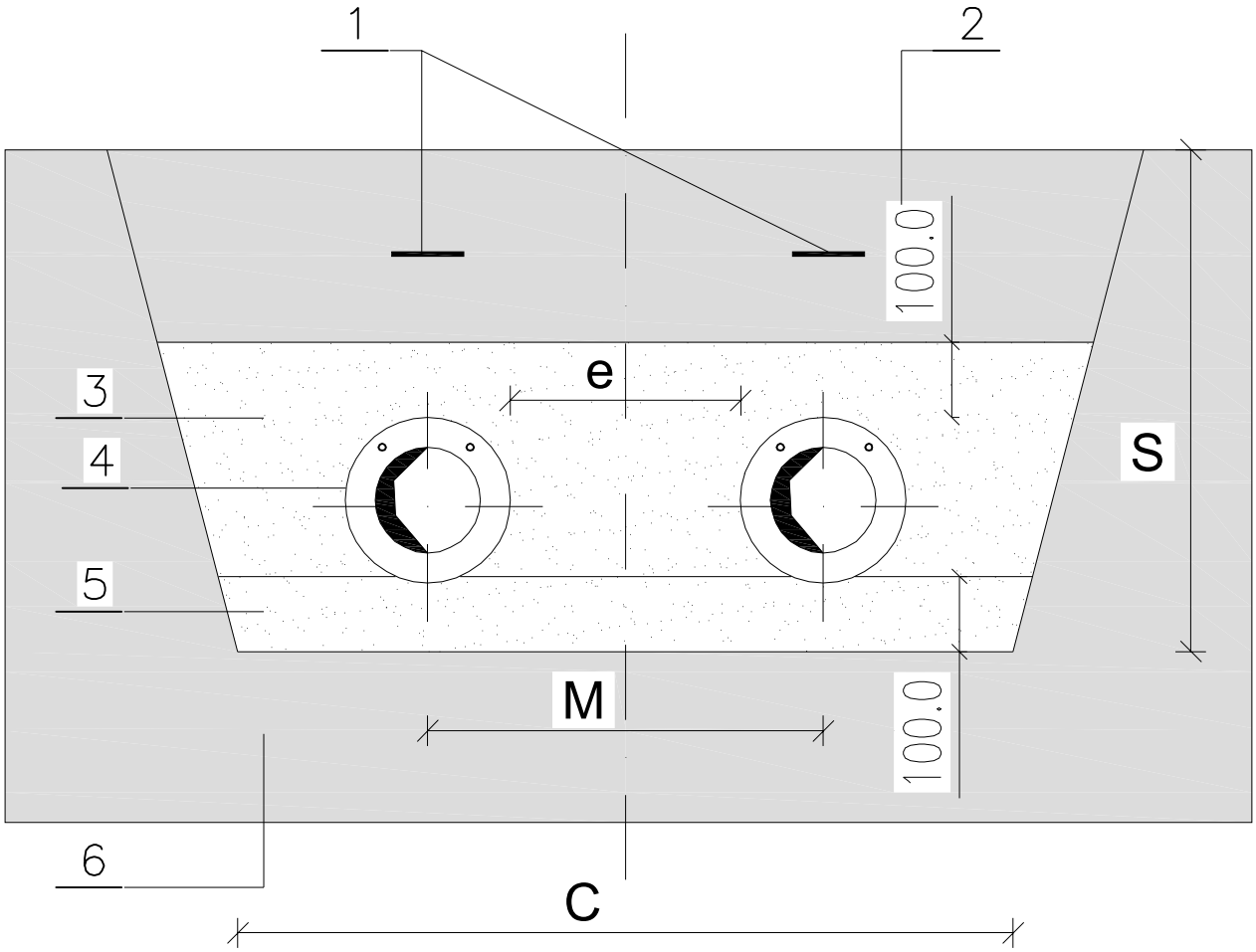

SZCZEGÓŁ WYKOPU

Rys. Wymiary wykopu

1. taśma ostrzegawcza
2. przykrycie gruntem
3. piasek o granulacji 0–8mm
4. rura preizolowana
5. podsypka z piasku
6. grunt rodzimy

Tabela. Zalecane minimalne wymiary wykopu dla połączeń mufowych z opaskami termokurczliwymi

Dz rury	M min	C min	S min	e min
[mm]	[mm]	[mm]	[mm]	[mm]
110	250	760	660	140
125	270	800	675	140
140	280	830	690	140
160	300	880	710	140

inwestprojekt 3
PRZEDSIĘBIORSTWO PROJEKTOWANIA I USŁUG INWESTYCYJNYCH
15-269 Białystok, ul. J. Waszyngtona 22, tel./fax (085) 742 01 87, Sp.z o.o

Obiekt:
ADAPTACJA I PRZEBUDOWA BUDYNKU ZABYTKOWEGO zlokalizowanego na działkach o nr ew. 1759/11 i nr ew. 1759/12 PRZY UL. AL.WOJSKA POLSKIEGO Nr25 W ZAMBROWIE

data: 30.09.2013

DT: 10P/2013

NR RYS. 5

SZCZEGÓL WYKOPU

Projektant:	mgr inz. R. Kupińska upr.w spec.sanit Bł/193/01	
Sprawdzajacy:	mgr inz. C. Szuchnicki upr.w spec.sanit. Nr115/72	