SCHEMAT STUDNI REWIZYJNEJ BETONOWEJ Ø 1000

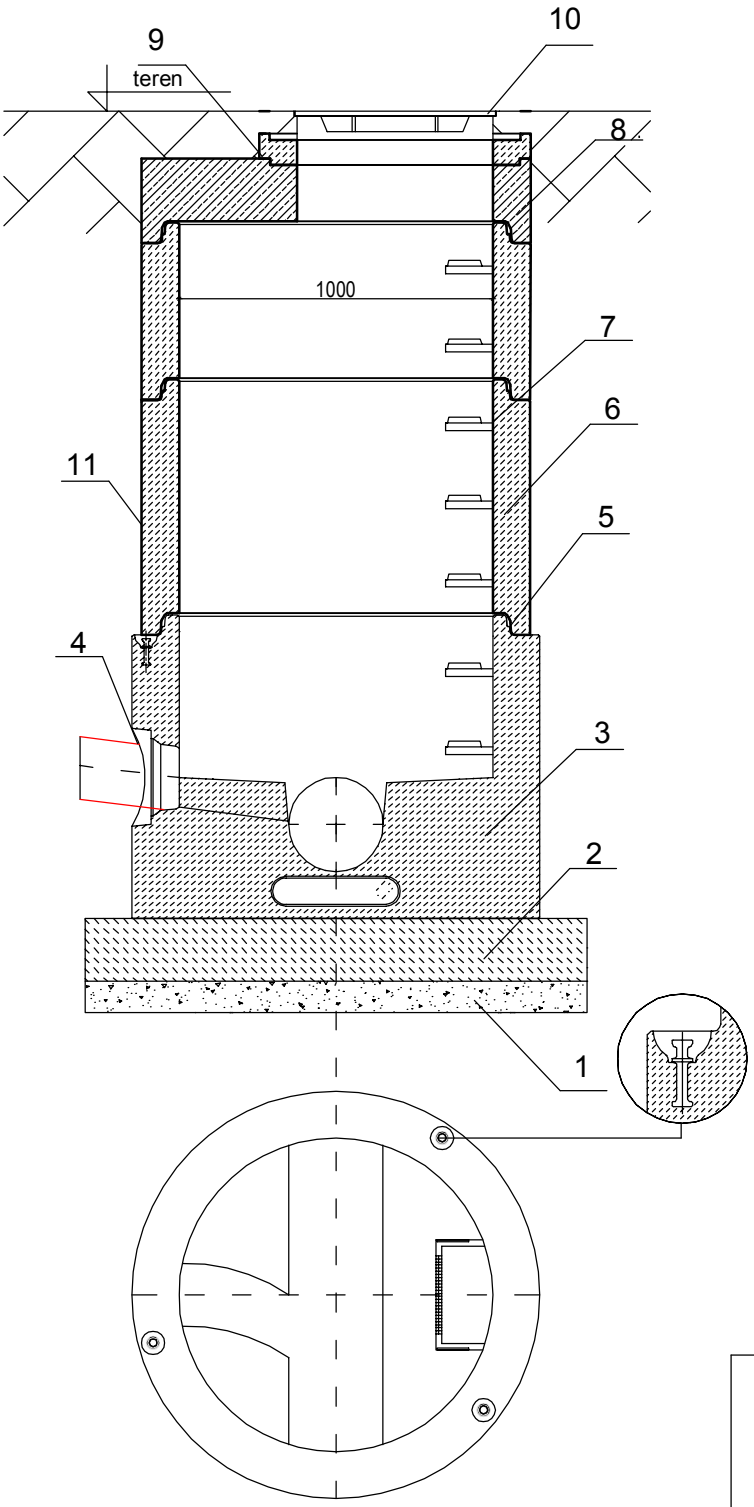

1.Podsypka piaskowa

2.Podbudowa z chudego betonu C 12/15

3.Dennica z kinetą monolityczną PERFECT.
Wykonana jako jednolity odlew z betonu samozagęszczalnego (SCC), dojrzewający w formie.

4.Przejścia szczelne systemowe PERFECT w postaci uszczelki zintegrowanej,uszczelki wklejanej w gniazdo w ścianie dennicy lub gniazda na rurę z uszczelką na bosym końcu.

5.Połączenie elementów studni przy pomocy uszczelki gumowej i pasty poślizgowej.

6.Kręgi betonowe wibroprasowane.

7.Szerokie (podwójne) szczeble złazowe w kolorze żółtym, montowane w zakładzie prefabrykacji.
Układ stopni drabinkowy, w rozstawie pionowym 250mm.
Konstrukcję stopnia stanowi rdzeń stalowy w otulinie tworzywowej, wg PN-EN13101:2004.

8.Pokrywa typu DIN wykonana z betonu SCC.

9.Pierścienie regulacyjne betonowe lub tworzywowe.

10.Właz żeliwny

11.Opcjonalna izolacja elementów betonowch, przy klasie ekspozycji XA2 oraz XA3

Elementy betonowe wykonane w oparciu o normę PN-EN 1917:2002.
Klasa betonu C40/50, wodoszczelność W8, mrozoodporność F150, nasiąkliwość do 5%.

inwestprojekt
PRZEDSIĘBIORSTWO PROJEKTOWANIA I USŁUG INWESTYCYJNYCH
15-269 Białystok, ul. J. Waszyngtona 22, tel./fax (085) 742 01 87, Sp.z o.o

Obiekt:		
ADAPTACJA I PRZEBUDOWA BUDYNKU ZABYTKOWEGO zlokalizowanego na działkach o nr ew. 1759/11 i nr ew. 1759/12 PRZY UL. AL.WOJSKA POLSKIEGO Nr25 W ZAMBROWIE	data: 30.09.2013	NR RYS.
	DT: 10P/2013	6

SCHEMAT STUDNI REWIZYJNEJ BETONOWEJ DN1000	

Projektant:	mgr inz. R. Kupińska upr.w spec.sanit Bł/193/01	
Sprawdzajacy:	mgr inz. C. Szuchnicki upr.w spec.sanit. Nr115/72	